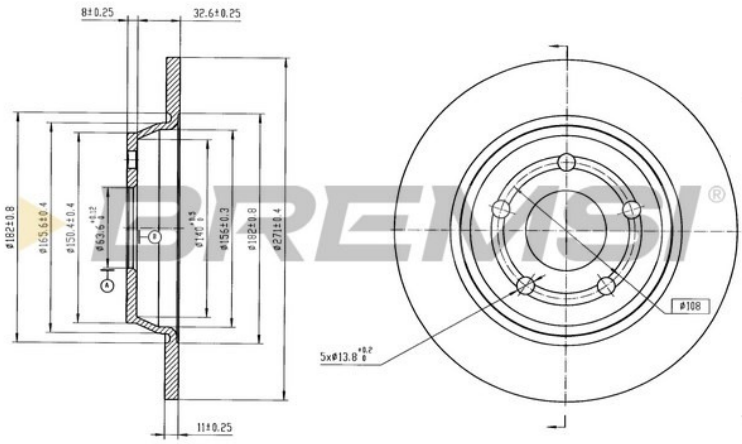

CD9022S FRENANTE

Dischi Freno

Descrizione	B. DISC FORD
Disponibilità	Disponibile
EAN	8050141343353
Altezza [mm]	41
Cerchio foro-Ø [mm]	108
N° fori	5
Spessore min. [mm]	9
Spessore disco freno [mm]	11
Tipo disco freno	11
Alesaggio-Ø [mm]	64
Superficie	rivestito

OEM

Marchio	Riferimento
FORD	2196429
FORD	JX612A315AEA

AM

Marchio	Riferimento
ATE	24011101921
BOSCH	0 986 479 F78
BREMBO	08.D864.11
BREMSI	CD9022S
CAR	142.2056
DELPHI	BG5297C
FERODO	DDF3022C
JURID	563665JC
KRUPP	DDF3022C
REMSA	62522.00
SIGMAUTO	DBD022S
TEXTAR	92303503
TRW	DF6556
ZIMMERMANN	250.1316.20
ZIMMERMANN	250131600
ZIMMERMANN	250131650
ZIMMERMANN	250131652

Bremsi è un marchio registrato di FRENAUTO S.R.L. | P.IVA IT01706490388