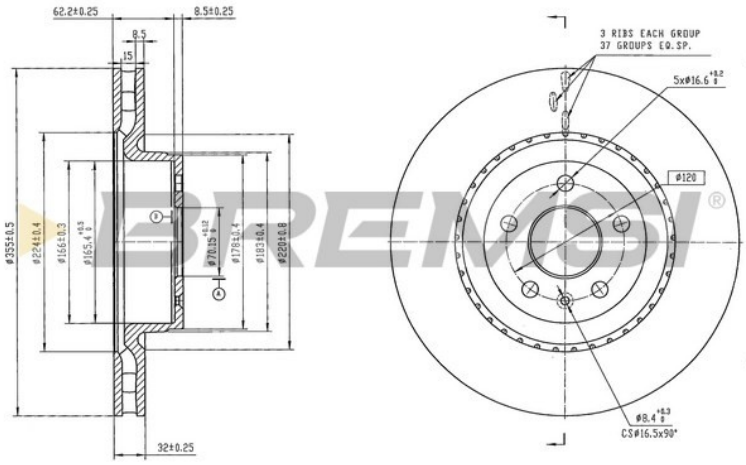

CD9013V **FRENANTE**

Dischi Freno

Descrizione	B. DISC TESLA
Disponibilità	In arrivo
EAN	8050141346590
Tipo confezione	Scatola
Altezza [mm]	71
Alesaggio-Ø [mm]	70
Tipo disco freno	ventilato
Spessore disco freno [mm]	32
N° fori	5

OEM

Marchio	Riferimento
TESLA	102509900B

AM

Marchio	Riferimento
BLUE PRINT	ADA104378
BOSCH	0 986 479 G54
BREMBO	09.N265.21
BREMBO	09.N265.2E
BREMSI	CD9013V
CAR	142.2118
DELPHI	BG9220C
FERODO	DDF3013C-1
JURID	563656JC-1
KRUPP	DDF3013C-1
REMSA	62110.10
SIGMAUTO	DBD013V
TEXTAR	92313905
TEXTAR	98200313901
TRW	DF6700S
ZIMMERMANN	550.5601.20
ZIMMERMANN	550.5601.52
ZIMMERMANN	550560100
ZIMMERMANN	550560150

Bremsi è un marchio registrato di FRENAUTO S.R.L. | P.IVA IT01706490388